A350_DE232.1 - Außentür, Hauseingang Dorotheenstraße, Achse 1/E-F - Rohbauwand - Metalltür
- RB-Schwelle Beton

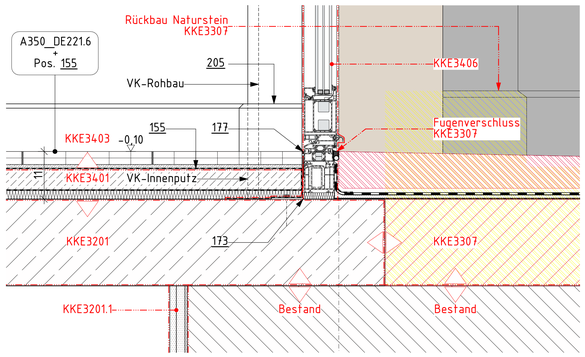

A350_DE232.2 - Außentür, Schmiedeportal Dorotheenstraße, Achse 1/D-E - Rohbauwand - Metalltor
- RB-Schwelle Mauerwerk

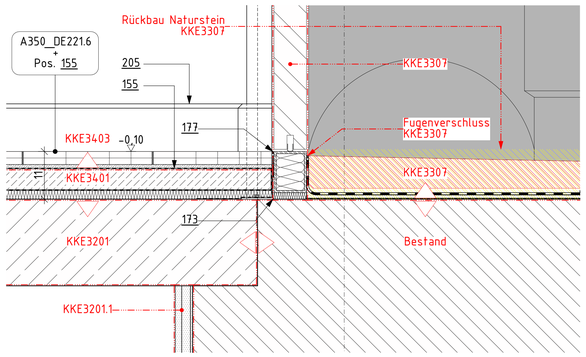

A350_DE232.3 - Außentür, Schmiedeportal Mittelstraße, Achse 13/D-E - Rohbauwand - Metalltor
- RB-Schwelle Mauerwerk

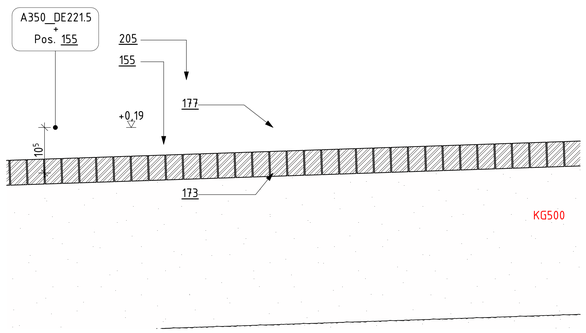

A350_DE232.4 - Außenfenster, bodentief - Rohbauwand - Holzfenster
- RB-Brüstung Beton

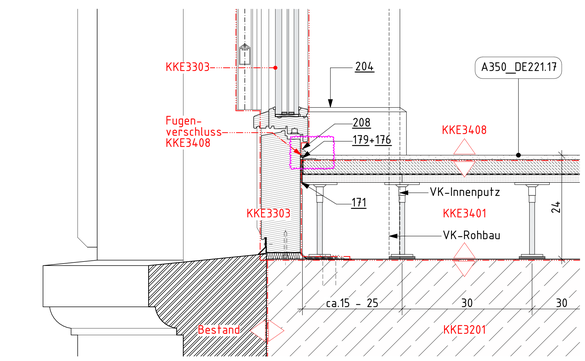

A350_DE232.5 - Außenfenster, bodentief - Rohbauwand - Metallfenster
- RB-Brüstung Beton

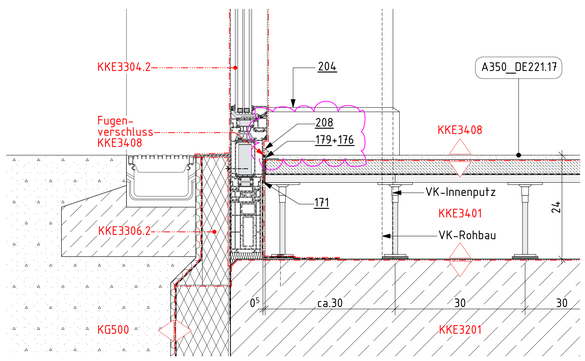

A350_DE232.6 - Außentür - Rohbauwand - Metalltür
- RB-Schwelle Mauerwerk

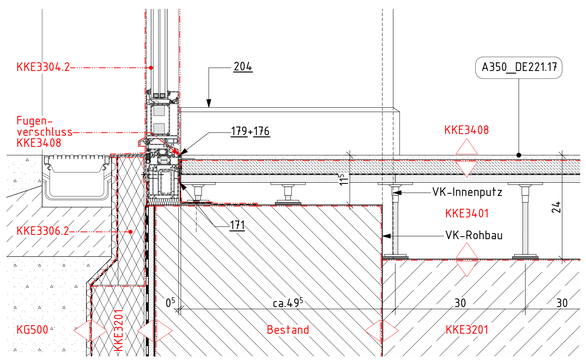

A350_DE232.4 - Außenfenster, bodentief - Rohbauwand - Metallfenster
- RB-Brüstung Mauerwerk

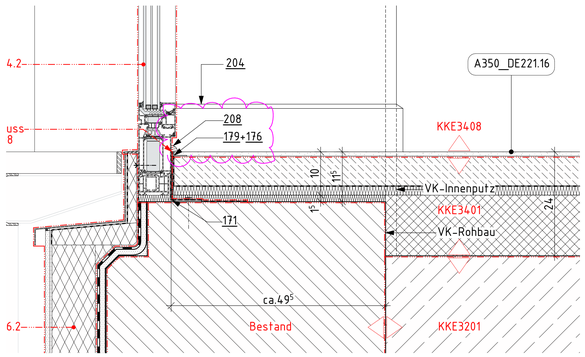

A350_DE232.5 - Außenfenster, bodentief - Rohbauwand - Metallfenster
- RB-Brüstung Mauerwerk

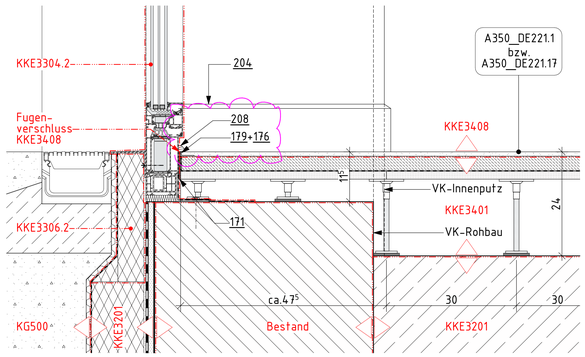

A350_DE232.6 - Außentür - Rohbauwand - Metalltür
- RB-Schwelle Stahlbeton

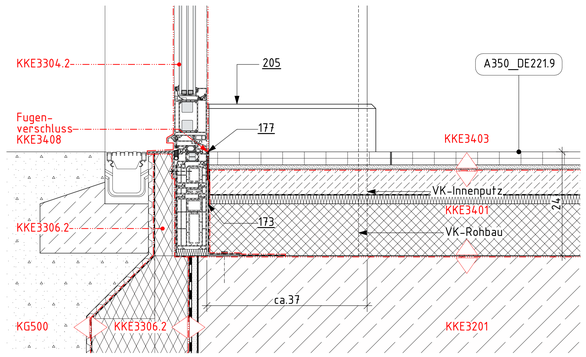

A350_DE232.10 - Türschwelle in Rohbauwand - Tür mit Brandschutzanforderung - Blockzarge
- RB-Schwelle Beton - TH04/Vorraum

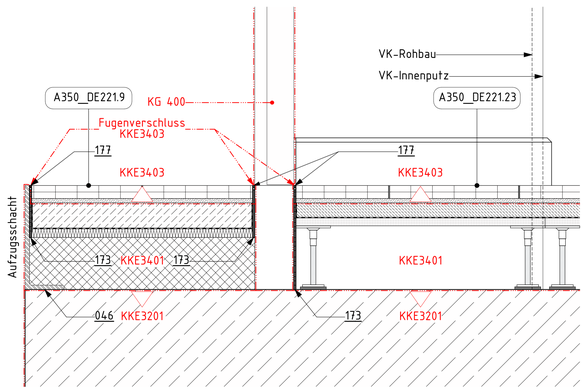

A350_DE232.11 - Türschwelle in Rohbauwand - Tür mit Brandschutzanforderung - Blockzarge
- RB-Schwelle Beton - TH04/Vorraum

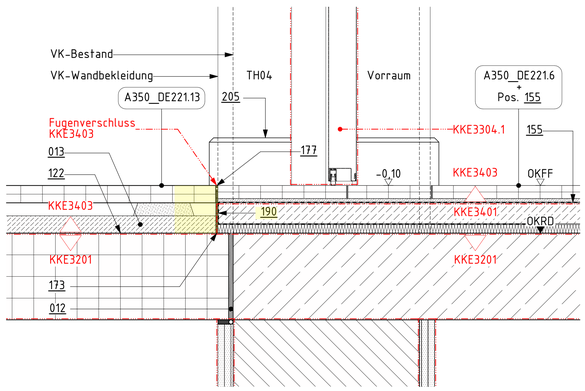

A350_DE232.12 - EG - Säulenanschluss - Flur Achse B/2-4 und Achse B/10-12 - Längs-/Querschnitt

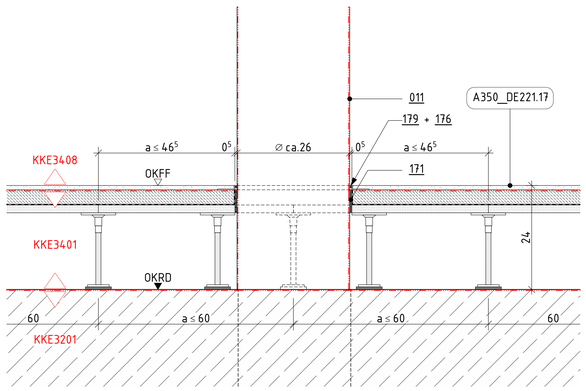

Positionsliste

011	Gusseiserne Säule, Bestand
012	Tronsole gemäß Tragwerksplanung
013	Beton, unbewehrt auf Pos 122; als Ausgleichschicht
046	L-Profil 240x120x10
122	Haftbrücke Zementmörtel mit Kunststoffdispersion
155	Abdichtung gemäß DIN 18534
171	Randdämmstreifen, Dicke = 5 mm
173	Randdämmstreifen, nicht brennbar, Dicke = 5 mm
176	Fugendichtstoff mit Hinterfüllprofil, ohne Brandschutzanforderung
177	Fugendichtstoff mit Hinterfüllprofil, mit Brandschutzanforderungen
179	Abschlussprofil Fußbodenbelag, Aluminium
190	Schalung, temporär zur Herstellung des schwimmenden Estrichs, Rückbau nach Herstellung
204	Sockelleiste, Holz; T = 15mm, H = 100mm; KKE3408
205	Sockelleiste, Betonwerkstein; T = 15mm, H = 100mm; KKE3
208	Sockelleiste Holz, R = 15mm; KKE3408

Maße

- Alle Maßangaben auf den Plänen sind vor Beginn der jeweiligen Arbeiten am Bau zu überprüfen. Bei Nichtübereinstimmung mit den tatsächlichen Gegebenheiten ist die Bauleitung unverzüglich zu informieren. Dies gilt auch bei Widersprüchen und/oder erkennbaren Planungsfehlern.
- Höhenkoten beziehen sich auf den relativen Nullpunkt ±0.00.
- Der relative Nullpunkt ±0.00 entspricht +34.17 m ü. NHN.
- Öffnungshöhen von Türen sind Rohbaumaße und beziehen sich auf OKFF des jeweiligen Raumes
- Brüstungshöhen von Fenstern (Rohbau und Ausbau) beziehen sich auf OKFF des jeweiligen Raumes
- Öffnungshöhen von Fenstern mit Brüstung (Rohbau und Ausbau) beziehen sich auf OK Brüstung (Rohbau und Ausbau)
- Öffnungshöhen von Fenstern ohne Brüstung (Rohbau und Ausbau) beziehen sich auf OKFF
- Maße, die mit einer Tilde (~) gekennzeichnet sind, sind Restmaße, die sich aus der Situation im Bestand ergeben. Diese Maßangaben können im Aufmaß von der Angabe im Plan abweichen.

Fachplanungsunterlagen

- Diese Planunterlagen gelten nur in Zusammenhang mit den Fachplanungsunterlagen (Tragwerk, Haustechnik, Schadstoffsanierung usw.)
- Für Rohbauangaben sind insbesondere die Planungen Tragwerk zu beachten.

Beton (unbewehrt)	Perimeterdämmung	AA	Attikaablauf
		AK	Außenkante
Stahlbeton	Wärmedämmung	B	Breite
		BL	Blech
		BP	Bodenplatte
Betonwerkstein	Boden, gewachsen	BR	Brüstung
		DA	Druckablauf
		DF	Dachfläche
Mauerwerk Bestand	Boden, Baugrubenverfüllung in DIN 18533-1	DL	Druckleitung
		EG	Erdgeschoss
		FF	Fertigfußboden
		FP	Fertigpodest
Mauerwerk neu, Kalksandstein, MG II SFK 20, RDK 1,8	Boden, Gehwegaufbau (Annahme)	FR	Fallrohr
		H	Höhe
Mauerwerk neu, Ziegel, MG III SFK 20, RDK 2,0	Drainage, Kies	HP	Hochpunkt Gefälledämmung
		K	Innenkante
Höhenbezug - Projekt	Gewerkegrenze nach KKE	LS	Lichtschacht
Höhenbezug - ü. NHN		MW	Mauerwerk
Schalung, temporär, Rückbau nach Herstellung Estrich		NA	Notablauf
		O	Obergeschoss
		OK	Oberkante
		PdP	Produkt der Planung
		RO	Rohdecke
		RB	Rohbau
		RRO	Rechteckrohr
		S1	Sturz
		SVB	Stahlbeton
		T	Tiefe
		T	Tränenblech
		TB	Trapezblech
		TP	Tiefpunkt Gefälledämmung
		U	Untergeschoss
		UK	Unterkante
		UZ	Unterzug
		UZ	Überzug
		WD	Wanddurchbruch
		WES	Wasserentnahmestelle
		WS	Wandschlitz
		zwMGW	zu erwartender höchster Grundwasserstand
Änderungswolke	Bereich in Bearbeitung, nicht zur Ausführung freigegeben!	zwMW	zu erwartender mittlerer Grundwasserstand
		HS	Horizontalschnitt
		VS	Vertikalschnitt

LEGENDE

Ind.	Datum	gez.	Art der Änderung
B	29.09.2025	TiWi	Planfortschreibung: Legende
A	18.08.2025	TiWi	Planfortschreibung + Plankopf
_	13.03.2025	STS	Planerstellung

Änderung Hochbau

Gezeichnet: STS
Geprüft:

Bundesamt
für Bauwesen und
Raumordnung

Referat BB II 4
Straße des 17. Juni 112
10623 Berlin
T. +49 30 18401 6201
F. +49 30 18401 8689

BV-Nr. BBR: 02468
Bauvorhaben: Herrichtung der Liegenschaft für Zwecke des Deutschen Bundestages
Bauherr/Nutzer: DEUTSCHER BUNDESTAG, Neustädtische Kirchstraße 4-5, 10117 Berlin
Blattgröße: 841X1189
Kurzbezeichnung Plan: A350_DE232
Zeichnung: Deckenbeläge - Anschlussdetails - Altbau
Erdgeschoss
Teil 2 von 3
Maßstab: 1:5

AKS-Schlüssel Hochbau: D 1 0 1 1 1 7 N 0 4 E G A 3 5 0 D E 2 3 2 - 2 B - F
Gewerk: HOCHBAU
Planverfasser Hochbau
Datum: 13.03.2025

AKS-Schlüssel Fachplaner
Gewerk
Planverfasser Fachplaner
Datum

AKS-Schlüssel Ausführende Firma
Gewerk
Planverfasser Ausführende Firma
Datum

H/B = 84.10 / 1189.0 (1.00m²)